NEURON

建築設備向け　伸縮管継手カタログ

短面間対応型【シナプスシリーズ】

超高圧　3MPa, 4MPa, 6.3MPa NEW
高圧　2MPa
中圧　1MPa

JIS B2352　A型（単式・複式）<国土交通省仕様>

超高圧　3MPa, 4MPa, 6.3MPa <準拠品> NEW
高圧　2MPa <準拠品>
中圧　1MPa <適合品>

JIS B2352　B型（単式・複式）<国土交通省仕様>

超高圧　3MPa, 4MPa, 6.3MPa <準拠品> NEW
高圧　2MPa <準拠品>
中圧　1MPa <適合品>

フレキシブルチューブ

日本ニューロン株式会社
NEURON JAPAN CO.,LTD.

近年、大都市の再開発に伴い、建造物の高層化や
エネルギーを効率的に利用できる地域冷暖房インフラの導入
が進み、送水・冷熱媒ポンプ、配管の高圧化が
急速に進んでいます。

当社、短面間対応型【シナプスシリーズ】と
JIS　A型(単式・複式)、JIS　B型(単式・複式)において、
これまでの中圧用製品(1MPa)、高圧用製品(2MPa)に続き、
超高圧用製品(3MPa、4MPa、6.3MPa)をシリーズ化し
新たにラインナップに加えました。

お客様のニーズにタイムリーにお応えする
日本ニューロンの超高圧伸縮管継手製品を
是非ご検討ください。

目　次 Index

				ページ
短面間対応型【シナプスシリーズ】	超高圧	3MPa　シナプス30型 IW830	NEW	3
		（4MPa, 6.3MPa）		
	高圧	2MPa　シナプス20型 IW820		4
	中圧	1MPa　シナプス10型 IW810		4

				ページ
JIS B2352 単式A型<国土交通省仕様>	超高圧	3MPa <準拠品> IW-J30As	NEW	5
		（4MPa, 6.3MPa <準拠品>）		
	高圧	2MPa <準拠品> IW-J20As		6
	中圧	1MPa <適合品> IW-J10As		6
JIS B2352 複式A型<国土交通省仕様>	超高圧	3MPa <準拠品> IW-J30Aw	NEW	7
		（4MPa, 6.3MPa <準拠品>）		
	高圧	2MPa <準拠品> IW-J20Aw		8
	中圧	1MPa <適合品> IW-J10Aw		8

				ページ
JIS B2352 単式B型<国土交通省仕様>	超高圧	3MPa <準拠品> IW-J30Bs	NEW	9
		（4MPa, 6.3MPa <準拠品>）		
	高圧	2MPa <準拠品> IW-J20Bs		10
	中圧	1MPa <適合品> IW-J10Bs		10
JIS B2352 複式B型<国土交通省仕様>	超高圧	3MPa <準拠品> IW-J30Bw	NEW	11
		（4MPa, 6.3MPa <準拠品>）		
	高圧	2MPa <準拠品> IW-J20Bw		12
	中圧	1MPa <適合品> IW-J10Bw		12

	ページ
フレキシブルチューブ	13-14

短面間型　超高圧3MPaタイプ　IW830

短面間型【シナプスシリーズ】

NEURON

IW-830 シナプス 30型 JIS 30K フランジタイプ JIS 30K FLANGE TYPE

SYNAPSE TYPE 30K

ANSI, JPI タイプも製作できます。 ANSI, JPI types are also available.

3.0 MPa 30K

用　途
超高圧ポンプ防振用 です
Anti-Vibration type for Extra High Pressure Pump

冷温水・ブライン・蒸気
Cold and Hot water・Brine・Steam

最高使用温度 250℃
Maximum Operating Temperature

振動
Vibration

- 短面間での変位量吸収が可能で配管レイアウトの省スペース化に貢献
- ベローズと一体成形された補強リングにより超高耐圧を実現
- ベローズ内層にSUS316Lを標準使用し高耐食性を実現

- Space saving for pipe-layout with short Face to Face design.
- Complex Forming process with control ring made Extra-High pressure applications possibl
- SUS316L is standardized for inner bellows and assures high level of anti-corrosion.

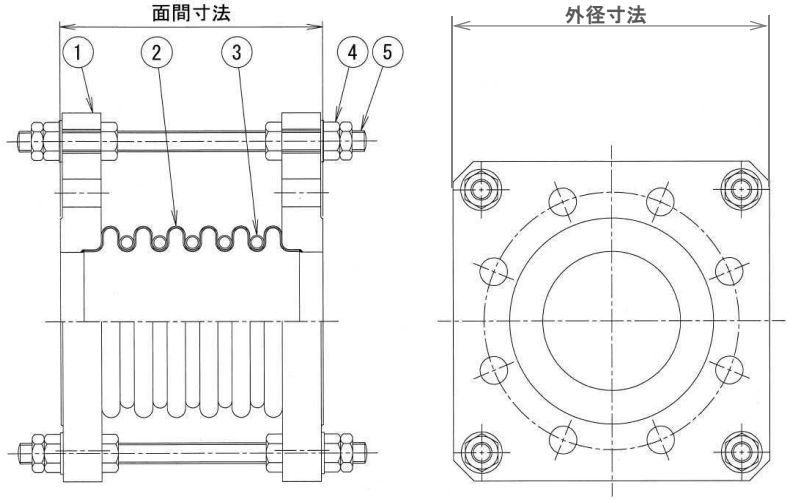

部品名称/Parts Name		材質/Materials	備考/Remarks
①	フランジ/Flange	S25C, SUS304 他	JIS 30K 相当、特殊フランジの製作も可能
②	ベローズ/Bellows	内層SUS316L /Inner 外層SUS304 /Outer	高合金鋼での製作も可能 High Alloys are available.
③	補強リング /Control Ring	SUS304TP-A	ベローズ一体成形 Complex forming with bellows
④	ナット/Nut	S45C	球面座付、樹脂の挿入も可能 Inserting spherical washer or resin are available.
⑤	タイロッド/Tie Rod	SNB7	

短面間用ベローズ型伸縮管継手 シナプス30型【IW830】

呼び径 Nominal Dia.	面間寸法 Face-to-Face Length mm	許容変位量 Allowable Movements	重量 Weight kg	製品外寸 Out diameter mm	NOTE
50A	150	振動吸収	15	□165	
65A	175	振動吸収	20	□200	
80A	175	振動吸収	25	□210	
100A	210	振動吸収	35	□240	
125A	210	振動吸収	45	□275	
150A	230	振動吸収	55	□325	
200A	230	振動吸収	80	□370	
250A	285	振動吸収	145	□450	
300A	285	振動吸収	190	□515	
350A	300	振動吸収	230	□560	
400A	310	振動吸収	290	□630	

4MPa、6.3MPa仕様もございます。当社エンジニアリング本部までお問い合わせ下さい。

Extra High pressure type (4MPa and 6.3MPa) are also available.

NEURON

用　途
短面間タイプ です Short Face to Face Type

空気・油・冷温水・蒸気・粉体
Air • Oil • Cold and Hot water • Steam • Dust

軸方向 Axial Movement

軸直角方向 Lateral Movement

振動 Vibration

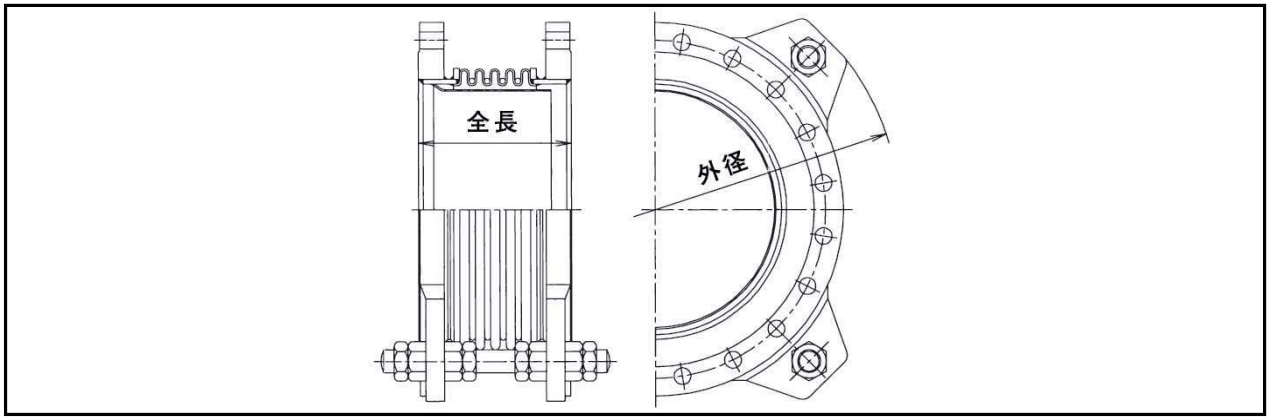

IW-820 シナプス 20型 SYNAPSE TYPE 20K

JIS 20K フランジタイプ JIS 20K FLANGE TYPE

ANSI, JPI タイプも製作できます。 ANSI, JPI types are also available.

2.0 MPa 20K

呼び径 Nominal Dia.	全長 Overall Length mm	許容変位量 Allowable Movements 軸方向 Xmm Axial Movements	許容変位量 Allowable Movements 軸直角方向 Ymm Lateral Movements	タイロッドボルト Tierod bolt	有効断面積 Effective area cm²	反力 Reaction force X N/mm	反力 X (kgf/mm)	反力 Y N/mm	反力 Y (kgf/mm)	重量 Weight kg	外径 Out dia. mm	NOTE
80A	150	13.5	5.0	4本-M16	65.3	153.0	(15.6)	174.6	(17.8)	1.3	φ290	
	200	21.3	12.8			98.1	(10.0)	45.1	(4.6)	1.4		
	250	27.1	20.8			76.0	(7.8)	21.6	(2.2)	1.5		
100A	150	5.1	0.5	4本-M16	120.0	727.7	(74.2)	11631.1	(1186.0)	1.8	φ315	
	200	10.3	2.2			363.8	(37.1)	1322.0	(134.8)	1.9		
	250	18.1	6.8			207.9	(21.2)	244.2	(24.9)	2.0		
125A	150	5.2	0.4	4本-M16	172.5	1745.6	(178.0)	42771.3	(4361.3)	2.4	φ360	
	200	10.5	1.9			872.8	(89.0)	4502.4	(459.1)	2.6		
	250	18.5	5.8			498.2	(50.8)	842.4	(85.9)	2.8		
	300	23.8	9.6			387.4	(39.5)	396.2	(40.4)	2.9		
150A	150	5.2	0.4	4本-M16	235.6	2039.9	(208.0)	58420.3	(5957.0)	3.0	φ395	
	200	10.5	1.6			1019.9	(104.0)	7302.3	(744.6)	3.2		
	250	18.5	4.9			582.5	(59.4)	1362.2	(138.6)	3.4		
	300	23.8	8.2			453.1	(46.2)	633.5	(64.6)	3.6		
200A	150	5.2	0.3	4本-M20	398.3	2651.8	(270.4)	131685.5	(13427.7)	4.0	φ460	
	200	10.5	1.2			1325.9	(135.2)	16461.0	(1678.5)	4.3		
	250	18.5	3.8			758.1	(77.3)	2970.5	(302.9)	4.6		
	300	23.8	6.3			589.4	(60.1)	1393.6	(142.1)	4.8		
250A	200	12.3	1.1	4本-M24	621.0	1130.7	(115.3)	26132.7	(2664.7)	7.0	φ560	
	250	20.5	3.0			678.6	(69.2)	5226.5	(532.9)	7.3		
	300	28.7	5.9			484.5	(49.4)	1898.6	(193.6)	7.7		
	350	36.9	9.8			376.6	(38.4)	888.5	(90.6)	8.1		
300A	200	12.3	0.9	4本-M30	872.0	1339.6	(136.6)	40767.7	(4157.0)	9.0	φ630	
	250	20.5	2.5			803.2	(81.9)	8805.7	(897.9)	9.5		
	300	28.7	5.0			573.7	(58.5)	3145.1	(320.7)	9.9		
	350	36.9	8.3			446.2	(45.5)	1474.0	(150.3)	10.4		
350A	200	12.3	0.8	4本-M30	1070.6	1483.8	(151.3)	56309.8	(5741.8)	11.5	φ690	
	250	20.5	2.3			890.5	(90.8)	11751.7	(1198.3)	12.0		
	300	28.7	4.5			636.5	(64.9)	4290.5	(437.5)	12.4		
	350	36.9	7.5			494.3	(50.4)	20001.6	(204.1)	12.9		
400A	250	14.2	1.0	4本-M36	1425.3	1934.6	(197.3)	65146.9	(6642.9)	17.1	φ775	
	300	23.7	2.7			1161.1	(118.4)	14477.1	(1476.2)	17.8		
	350	28.4	4.0			968.0	(98.7)	8143.7	(830.4)	18.5		
	400	37.9	7.1			725.7	(74.0)	3441.3	(350.9)	19.1		
450A	250	14.2	0.8	4本-M42	1787.0	2167.3	(221.0)	102099.7	(10410.8)	23.0	φ885	
	300	23.7	2.4			1300.4	(132.6)	20420.1	(2082.2)	23.7		
	350	28.4	3.5			1083.7	(110.5)	11668.4	(1189.8)	24.6		
	400	37.9	6.3			813.0	(82.9)	4862.3	(495.8)	25.4		
500A	250	14.2	0.8	4本-M45	2189.6	2398.8	(244.6)	125099.1	(12756.1)	26.9	φ940	
	300	23.7	2.2			1439.7	(146.8)	27293.9	(2783.1)	27.7		
	350	28.4	3.2			1199.4	(122.3)	15637.3	(1594.5)	28.7		
	400	37.9	5.7			899.3	(91.7)	6584.4	(671.4)	29.6		

※表記に無いサイズのものは、当社エンジニアリング本部までお問い合わせ下さい。
※この表の計算は3000cyc (K) で計算されています。

※ Contact us for special designs not shown on this table.
※ The calculation is based on 3000 cycles (K).

IW-810 シナプス 10型 SYNAPSE TYPE 10K

JIS 10K フランジタイプ JIS 10K FLANGE TYPE

ANSI, JPI タイプも製作できます。 ANSI, JPI types are also available.

1.0 MPa 10K

呼び径 Nominal Dia.	全長 Overall Length mm	許容変位量 Allowable Movements 軸方向 Xmm Axial Movements	許容変位量 Allowable Movements 軸直角方向 Ymm Lateral Movements	タイロッドボルト Tie Rod Bolt	有効断面積 Effective area cm²	反力 Reaction force X N/mm	反力 X (kgf/mm)	反力 Y N/mm	反力 Y (kgf/mm)	重量 Weight kg	外径 Out dia. mm	NOTE
80A	150	15.8	6.0	4本-M16	65.3	153.0	(15.6)	176.5	(18.0)	1.1	φ275	
	200	21.8	11.5			111.8	(11.4)	66.7	(6.8)	1.2		
	250	29.7	21.4			81.4	(8.3)	26.5	(2.7)	1.3		
100A	150	7.9	1.2	4本-M16	120.0	485.4	(49.5)	3305.9	(337.1)	1.3	φ300	
	200	13.2	3.5			291.3	(29.7)	679.6	(69.3)	1.4		
	250	21.1	9.1			182.4	(18.6)	163.8	(16.7)	1.6		
125A	150	7.9	1.0	4本-M16	168.8	575.7	(58.7)	5580.2	(569.0)	1.7	φ340	
	200	13.2	3.0			345.2	(35.2)	1116.0	(113.8)	1.9		
	250	18.5	5.8			246.2	(25.1)	412.9	(42.1)	2.0		
	300	26.4	12.0			172.6	(17.6)	139.3	(14.2)	2.1		
150A	150	7.9	0.9	4本-M16	231.3	673.7	(68.7)	8495.8	(866.3)	2.1	φ370	
	200	13.2	2.5			404.0	(41.2)	1834.9	(187.1)	2.3		
	250	18.5	5.0			288.3	(29.4)	655.1	(66.8)	2.5		
	300	26.4	10.2			202.0	(20.6)	224.6	(22.9)	2.6		
200A	150	7.9	0.7	4本-M16	392.7	877.7	(89.5)	1854.6	(189.1)	2.5	φ420	
	200	13.2	1.9			526.6	(53.7)	4100.3	(418.1)	2.7		
	250	18.5	3.8			376.6	(38.4)	1464.2	(149.3)	2.9		
	300	26.4	7.8			262.8	(26.8)	499.2	(50.9)	3.1		
250A	200	12.3	1.1	4本-M20	614.0	561.9	(57.3)	11743.9	(1197.5)	4.3	φ510	
	250	20.5	3.0			337.4	(34.4)	2583.2	(263.4)	4.5		
	300	28.7	6.0			241.3	(24.6)	922.8	(94.1)	4.8		
	350	36.9	9.9			187.3	(19.1)	435.4	(44.4)	5.1		
300A	200	12.3	0.9	4本-M24	863.6	666.9	(68.0)	20188.7	(2058.6)	5.2	φ575	
	250	20.5	2.5			400.1	(40.8)	4360.2	(444.6)	5.6		
	300	28.7	5.0			285.4	(29.1)	1557.4	(158.8)	5.9		
	350	36.9	8.3			222.6	(22.7)	729.6	(74.4)	6.2		
350A	200	12.3	0.8	4本-M24	1061.3	738.5	(75.3)	27910.7	(2846.0)	6.1	φ620	
	250	20.5	2.3			443.3	(45.2)	5825.4	(594.0)	6.5		
	300	28.7	4.5			316.8	(32.3)	2126.2	(216.8)	6.9		
	350	36.9	7.5			246.2	(25.1)	992.5	(101.2)	7.2		
400A	200	14.2	1.0	4本-M30	1412.0	963.0	(98.2)	3226.9	(3890.4)	8.7	φ710	
	250	23.7	2.7			577.6	(58.9)	7170.9	(731.2)	9.2		
	300	28.4	4.0			481.5	(49.1)	4033.6	(411.3)	9.7		
	400	42.6	9.0			320.7	(32.7)	1195.5	(121.9)	10.7		
450A	200	14.2	0.8	4本-M30	1772.1	1078.8	(110.0)	50622.8	(5161.9)	10.3	φ770	
	250	23.7	2.4			647.3	(66.0)	10124.7	(1032.4)	10.9		
	300	28.4	3.5			539.4	(55.0)	5785.1	(589.9)	11.4		
	400	42.6	8.0			359.9	(36.7)	1687.8	(1721.0)	12.6		
500A	200	14.2	0.8	4本-M36	2173.0	1194.5	(121.8)	62077.3	(6329.9)	12.4	φ845	
	250	23.7	2.2			716.9	(7.3)	13543.5	(1381.0)	13.0		
	300	28.4	3.2			597.2	(60.9)	7759.3	(791.2)	13.7		
	400	42.6	7.3			398.2	(40.6)	2267.4	(231.2)	15.0		

※表記に無いサイズのものは、当社エンジニアリング本部までお問い合わせ下さい。
※この表の計算は3000cyc (K) で計算されています。

※ Contact us for special designs not shown on this table.
※ The calculation is based on 3000 cycles (K).

NEURON

IW-J30As

JIS規格
JAPANESE INDUSTRIAL STANDARDS

JIS 30K フランジタイプ
JIS 30K FLANGE TYPE

ベローズ型伸縮管継手（外筒、ロッド及び補強リング付き）
Bellows type Expansion Joint (with Outer cylinder, Rod and Control ring)

3.0 MPa 30K

国土交通省仕様 JIS B2352 単式A型 準拠品 （取付全長はJIS規格通りです）Conforming JIS B2352 type

※ 仕様に合わせて取り付け全長を変更できます。※ Different length are available on request.

ガイドボルトが圧力や伸縮により発生する推力・応力から伸縮管の作動を制御するので安全です。
Safety: Guide bolts can control all movements generated from stress and thrust by internal pressure and/or thermal expansion.

用　途
主として **超高圧建築設備配管用** です
For Extra-High Pressure Building Piping System

最高使用温度 250℃
Maximum Operating Temperature

冷温水・ブライン・蒸気
Cold and Hot water・Brine・Steam

軸方向
Axial Movements

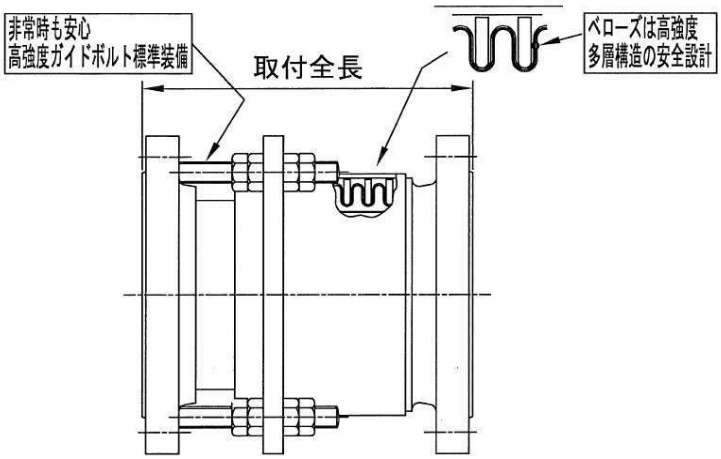

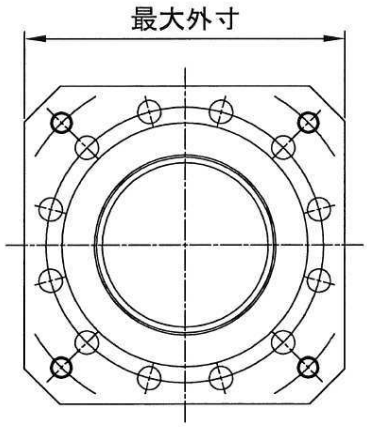

JIS規格 <<超高圧仕様 Extra-High Pressure>> IW-J30As

呼び径 Nominal Dia.	取付全長 Total length of installation mm	変位量 Movements mm	最大径 Maximum diameter mm	バネ反力（変位量MAX時） Reaction force of spring N/mm	(kgf/mm)	有効断面積 Effective area cm²	重量 Weight kg	NOTE
15A	365L	35 (+10, -25)	□150	2184.8	(222.8)	43.8	14	
20A	365L	35 (+10, -25)	□150	2184.8	(222.8)	43.8	14	
25A	365L	35 (+10, -25)	□150	2184.8	(222.8)	43.8	15	
32A	365L	35 (+10, -25)	□165	2184.8	(222.8)	43.8	17	
40A	365L	35 (+10, -25)	□165	2184.8	(222.8)	43.8	18	
50A	365L	35 (+10, -25)	□165	2184.8	(222.8)	43.8	18	
65A	415L	35 (+10, -25)	□200	3313.4	(337.9)	68.9	30	
80A	415L	35 (+10, -25)	□210	3766.5	(344.3)	89.0	35	
100A	415L	35 (+10, -25)	□240	6762.9	(689.6)	122.6	45	
125A	440L	35 (+10, -25)	□275	8035.3	(819.3)	173.0	60	
150A	440L	35 (+10, -25)	□325	15518.7	(1582.4)	267.1	90	
200A	440L	35 (+10, -25)	□370	19558.3	(1994.3)	424.2	120	
250A	465L	35 (+10, -25)	□450	23766.2	(2423.3)	626.4	190	
300A	465L	35 (+10, -25)	□515	27974.1	(2852.4)	867.8	270	
350A	465L	35 (+10, -25)	□560	30751.3	(3135.6)	1048.7	330	
400A	490L	35 (+10, -25)	□630	35043.4	(3573.3)	1361.8	430	

※ 表記にない仕様のものは、当社エンジニアリング本部までお問い合わせください。
※ この表はJIS B2352に基づき計算しております。

※ Contact us for special designs not shown on this table.
※ The values on this table are calculated based on JISB2352.

4MPa、6.3MPa仕様もございます。当社エンジニアリング本部までお問い合わせ下さい。
Extra high pressure typse (4MPa and 6.3MPa) are also available.

NEURON

国土交通省仕様

用　途
主として 建築設備配管用 です For Building Piping System

最高使用温度 220℃
Maximum Operating Temperature

冷温水・ブライン・蒸気
Cold and Hot water・Brine・Steam

軸方向
Axial Movements

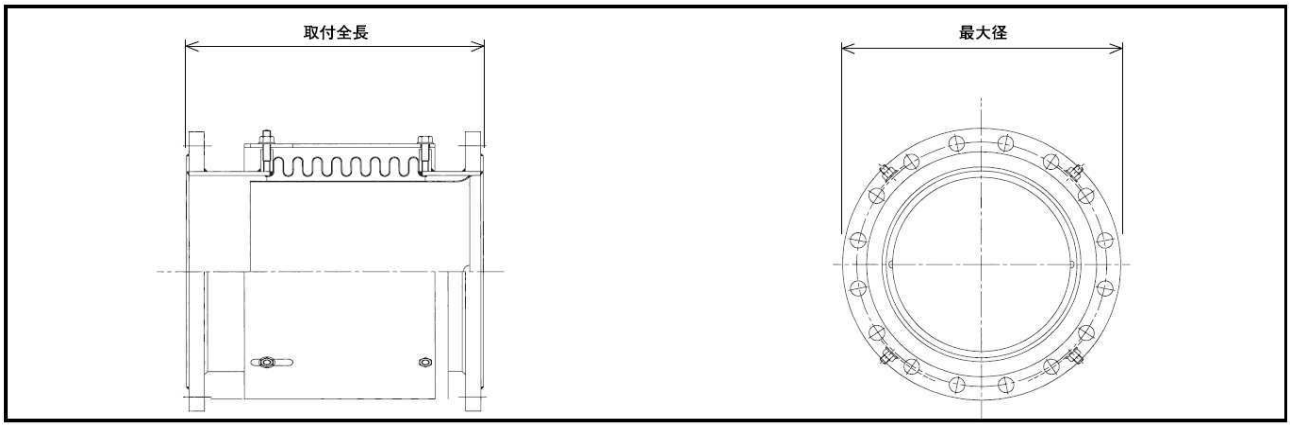

IW-J20As

JIS規格
JAPANESE INDUSTRIAL STANDARDS

JIS 20K フランジタイプ
JIS 20K FLANGE TYPE
ベローズ型伸縮管継手(外筒及び補強リング付き)
Bellows type Expansion Joint (with Outer cylinder and Control ring)

2.0 MPa
20K

JIS B2352 単式A型 準拠品 (取付全長はJIS規格通りです) Conforming JIS B2352 type

呼び径 Nominal Dia.	取付全長 Total length of installation mm	変位量 Deflection mm	最大径 Maximum diameter mm	バネ反力 (変位量MAX時) Reaction force of spring N/mm (kgf/mm)	有効断面積 Effective area cm²	重量 Weight kg	NOTE
15A～25A	365L	35 (+10, -25)	φ180	6288.0 (642.0)	67	10	
32A	365L	35 (+10, -25)	φ180	6288.0 (642.0)	67	11	
40A	365L	35 (+10, -25)	φ180	6288.0 (642.0)	67	11	
50A	365L	35 (+10, -25)	φ180	6288.0 (642.0)	67	12	
65A	415L	35 (+10, -25)	φ180	6288.0 (642.0)	67	15	
80A	415L	35 (+10, -25)	φ200	7115.0 (726.0)	87	17	
100A	415L	35 (+10, -25)	φ225	11698 (1193)	143	31	
125A	440L	35 (+10, -25)	φ270	13513 (1378)	200	39	
150A	440L	35 (+10, -25)	φ305	19285 (1967)	255	51	
200A	440L	35 (+10, -25)	φ350	23323 (2379)	409	78	
250A	465L	35 (+10, -25)	φ430	46955 (4789)	629	107	
300A	465L	35 (+10, -25)	φ480	55862 (5697)	877	120	
350A	465L	35 (+10, -25)	φ540	62613 (6385)	1070	155	

※ 表記にない仕様のものは、当社エンジニアリング本部までお問い合わせください。
※ この表はJIS B2352に基づき計算しております。

※ Contact us for special designs not shown on this table.
※ The values on this table are calculated based on JISB2352.

IW-J10As

JIS規格
JAPANESE INDUSTRIAL STANDARDS

JIS 10K フランジタイプ
JIS 10K FLANGE TYPE
ベローズ型伸縮管継手(外筒付き)
Bellows type Expansion Joint (with Outer cylinder)

1.0 MPa
10K

JIS B2352 単式A型 適合品 Conforming JIS B2352 type

呼び径 Nominal Dia.	取付全長 Total length of installation mm	変位量 Deflection mm	最大径 Maximum diameter mm	バネ反力 (変位量MAX時) Reaction force of spring N/mm (kgf/mm)	有効断面積 Effective area cm²	重量 Weight kg	NOTE
15A～25A	365L	35 (+10, -25)	φ125	372.7 (38.0)	8.2	4	
32A	365L	35 (+10, -25)	φ135	715.9 (73.0)	19	5	
40A	365L	35 (+10, -25)	φ140	715.9 (73.0)	19	6	
50A	365L	35 (+10, -25)	φ155	1304.3 (133.0)	30	7	
65A	415L	35 (+10, -25)	φ175	1863.3 (190.0)	48	10	
80A	415L	35 (+10, -25)	φ185	2745.9 (280.0)	67	14	
100A	415L	35 (+10, -25)	φ210	2157.5 (220.0)	131	22	
125A	440L	35 (+10, -25)	φ250	2451.7 (250.0)	194	27	
150A	440L	35 (+10, -25)	φ280	2942.1 (300.0)	269	37	
200A	440L	35 (+10, -25)	φ330	3922.8 (400.0)	434	53	
250A	465L	35 (+10, -25)	φ400	19028 (1941)	629	72	
300A	465L	35 (+10, -25)	φ445	22638 (2309)	877	83	
350A	465L	35 (+10, -25)	φ490	25373 (2588)	1070	105	

※ 表記にない仕様のものは、当社エンジニアリング本部までお問い合わせください。
※ この表はJIS B2352に基づき計算しております。

※ Contact us for special designs not shown on this table.
※ The values on this table are calculated based on JISB2352.

NEURON

IW-J30Aw

JIS規格

JAPANESE INDUSTRIAL STANDARDS

JIS 30K フランジタイプ

JIS 30K FLANGE TYPE

ベローズ型伸縮管継手（外筒、ロッド及び補強リング付き）

Bellows type Expansion Joint (with Outer cylinder, Rod and Control ring)

3.0 MPa 30K

国土交通省仕様　JIS B2352 単式A型 準拠品　（取付全長はJIS規格通りです）Conforming JIS B2352 type

※ 仕様に合わせて取り付け全長を変更できます。※ Different length are available on request.

ガイドボルトが圧力や伸縮により発生する推力・応力から伸縮管の作動を制御するので安全です。

Safety: Guide bolts can control all movements generated from stress and thrust by internal pressure and/or thermal expansion.

用　途

主として **超高圧建築設備配管用** です

For Extra-High Pressure Building Piping System

最高使用温度　250℃

Maximum Operating Temperature

冷温水・ブライン・蒸気

Cold and Hot water • Brine • Steam

軸方向

Axial Movements

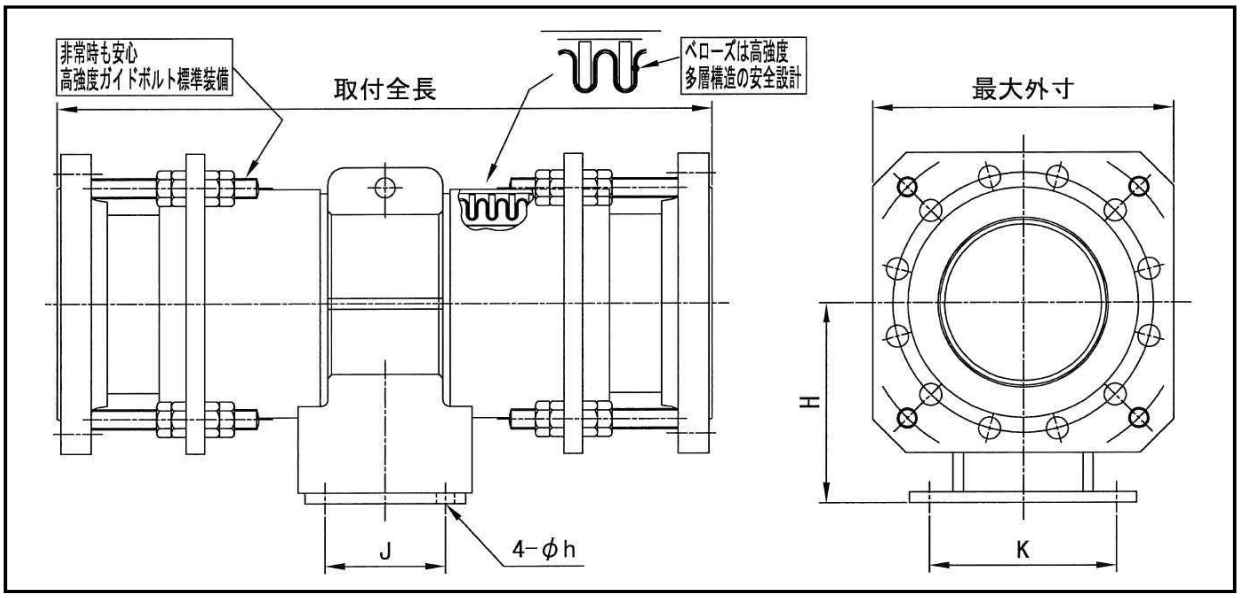

JIS規格　<<超高圧仕様 Extra High Pressure>>　IW-J30Aw

呼び径 Nominal Dia.	取付全長 Total length of installation mm	変位量 Movements mm	アンカーベース寸法 Anchor based size H	J	K	h	ボルト Bolt	最大径 Maximum diameter mm	バネ反力（変位量MAX時） Reaction force of spring N/mm (kgf/m)	有効断面積 Effective area cm²	重量 Weight kg	NOTE
15A	680L	70 (+20, -50)	100	100	60	φ12	M10	□150	2184.8 (222.8)	43.8	25	
20A	680L	70 (+20, -50)	100	100	60	φ12	M10	□150	2184.8 (222.8)	43.8	25	
25A	680L	70 (+20, -50)	100	100	60	φ12	M10	□150	2184.8 (222.8)	43.8	27	
32A	680L	70 (+20, -50)	120	100	70	φ12	M10	□165	2184.8 (222.8)	43.8	30	
40A	680L	70 (+20, -50)	120	100	70	φ12	M10	□165	2184.8 (222.8)	43.8	30	
50A	680L	70 (+20, -50)	130	100	80	φ15	M12	□165	2184.8 (222.8)	43.8	30	
65A	780L	70 (+20, -50)	140	120	100	φ15	M12	□200	3313.4 (337.9)	68.9	50	
80A	780L	70 (+20, -50)	150	120	110	φ15	M12	□210	3766.5 (384.1)	89.0	60	
100A	880L	70 (+20, -50)	170	120	130	φ19	M16	□240	6762.9 (689.7)	122.6	80	
125A	880L	70 (+20, -50)	200	120	150	φ19	M16	□275	8035.3 (819.4)	173.0	100	
150A	930L	70 (+20, -50)	220	160	180	φ23	M20	□325	15518.7 (1582.6)	267.1	160	
200A	930L	70 (+20, -50)	250	160	220	φ25	M22	□370	19558.3 (1994.5)	424.2	210	
250A	980L	70 (+20, -50)	300	180	280	φ27	M24	□450	23766.2 (2423.6)	626.4	310	
300A	980L	70 (+20, -50)	350	200	300	φ27	M24	□515	27974.1 (2852.8)	867.8	440	
350A	1030L	70 (+20, -50)	450	250	350	φ33	M30	□560	30751.3 (3136.0)	1048.7	540	
400A	1030L	70 (+20, -50)	500	300	400	φ33	M30	□630	35043.4 (3573.7)	1361.8	700	

※ 表記にない仕様のものは、当社エンジニアリング本部までお問い合わせください。
※ この表はJIS B2352に基づき計算しております。

※ Contact us for special designs not shown on this table.
※ The values on this table are calculated based on JISB2352.

4MPa、6.3MPa仕様もございます。当社エンジニアリング本部までお問い合わせ下さい。

Extra high pressure typse (4MPa and 6.3MPa) are also available.

NEURON

国土交通省仕様

用　途
主として 建築設備配管用 です For Building Piping System

最高使用温度 220℃
Maximum Operating Temperature

冷温水・ブライン・蒸気
Cold and Hot water • Brine • Steam

軸方向
Axial Movements

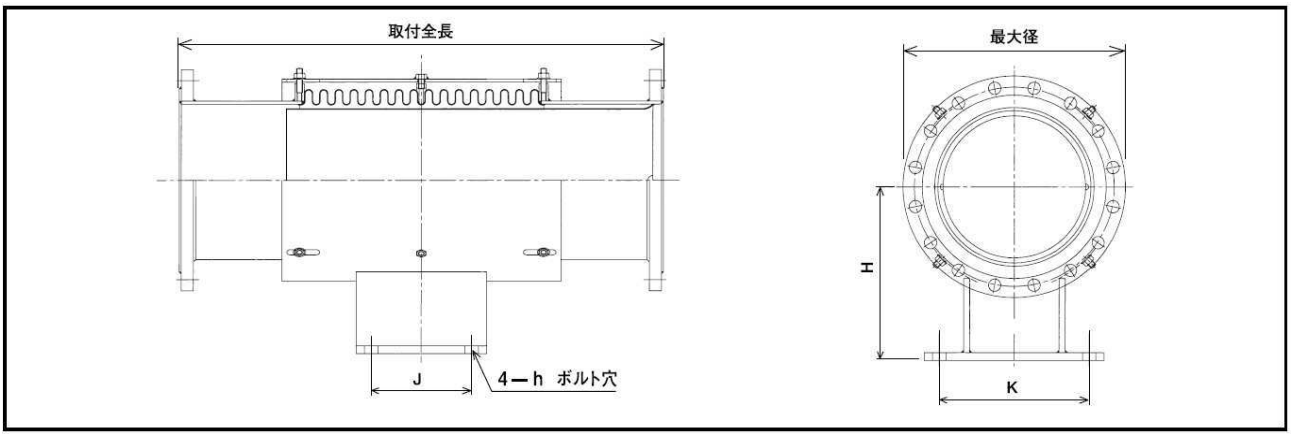

IW-J20Aw

JIS規格
JAPANESE INDUSTRIAL STANDARDS

JIS 20K フランジタイプ
JIS 20K FLANGE TYPE
ベローズ型伸縮管継手（外筒及び補強リング付き）
Bellows type Expansion Joint (with Outer cylinder and Control ring)

2.0 MPa
20K

JIS B2352 複式A型 準拠品 （取付全長はJIS規格通りです）Conforming JIS B2352 type

呼び径 Nominal Dia.	取付全長 Total length of installation mm	変位量 Deflection mm	アンカーベース寸法 Anchor based size H	J	K	h	ボルト Bolt	最大径 Maximum diameter mm	バネ反力（変位量MAX時） Reaction force of spring N/mm (kgf/m)	有効断面積 Effective area cm²	重量 Weight kg	NOTE
15A～25A	680L	70 (+20, −50)	100	100	60	φ12	M10	φ180	6285.0 (641.0)	67	19	
32A	680L	70 (+20, −50)	120	100	70	φ12	M10	φ180	6285.0 (641.0)	67	20	
40A	680L	70 (+20, −50)	120	100	70	φ12	M10	φ180	6285.0 (641.0)	67	20	
50A	680L	70 (+20, −50)	130	100	80	φ15	M12	φ180	6285.0 (641.0)	67	21	
65A	780L	70 (+20, −50)	140	120	100	φ15	M12	φ180	6285.0 (641.0)	67	28	
80A	780L	70 (+20, −50)	150	120	110	φ15	M12	φ200	7115.0 (726.0)	87	31	
100A	880L	70 (+20, −50)	170	120	130	φ19	M16	φ225	11700 (1193)	143	59	
125A	880L	70 (+20, −50)	200	120	150	φ19	M16	φ270	13510 (1378)	200	69	
150A	930L	70 (+20, −50)	220	160	180	φ23	M20	φ305	19285 (1967)	255	90	
200A	930L	70 (+20, −50)	250	160	220	φ25	M22	φ350	23325 (2379)	409	141	
250A	980L	70 (+20, −50)	300	180	280	φ27	M24	φ430	46955 (4788)	629	189	
300A	980L	70 (+20, −50)	350	200	300	φ27	M24	φ480	55860 (5697)	877	209	
350A	1030L	70 (+20, −50)	450	250	350	φ33	M30	φ540	62610 (6385)	1070	260	

※ 表記にない仕様のものは、当社エンジニアリング本部までお問い合わせください。
※ この表はJIS B2352に基づき計算しております。

※ Contact us for special designs not shown on this table.
※ The values on this table are calculated based on JISB2352.

IW-J10Aw

JIS規格
JAPANESE INDUSTRIAL STANDARDS

JIS 10K フランジタイプ
JIS 10K FLANGE TYPE
ベローズ型伸縮管継手（外筒付き）
Bellows type Expansion Joint (with Outer cylinder)

1.0 MPa
10K

JIS B2352 複式A型 適合品 Conforming JIS B2352 type

呼び径 Nominal Dia.	取付全長 Total length of installation mm	変位量 Deflection mm	アンカーベース寸法 Anchor based size H	J	K	h	ボルト Bolt	最大径 Maximum diameter mm	バネ反力（変位量MAX時） Reaction force of spring N/mm (kgf/m)	有効断面積 Effective area cm²	重量 Weight kg	NOTE
15A～25A	680L	70 (+20, −50)	100	100	60	φ12	M10	φ125	372.7 (38.0)	8.2	5	
32A	680L	70 (+20, −50)	120	100	70	φ12	M10	φ135	715.9 (73.0)	19	8	
40A	680L	70 (+20, −50)	120	100	70	φ12	M10	φ140	715.9 (73.0)	19	9	
50A	680L	70 (+20, −50)	130	100	80	φ15	M12	φ155	1304.3 (133.0)	30	12	
65A	780L	70 (+20, −50)	140	120	100	φ15	M12	φ175	1863.3 (190.0)	48	16	
80A	780L	70 (+20, −50)	150	120	110	φ15	M12	φ185	2745.9 (280.0)	67	23	
100A	880L	70 (+20, −50)	170	120	130	φ19	M16	φ210	2157.5 (220.0)	131	37	
125A	880L	70 (+20, −50)	200	120	150	φ19	M16	φ250	2451.7 (250.0)	194	46	
150A	930L	70 (+20, −50)	220	160	180	φ23	M20	φ280	2942.1 (300.0)	269	64	
200A	930L	70 (+20, −50)	250	160	220	φ25	M22	φ330	3922.8 (400.0)	434	90	
250A	980L	70 (+20, −50)	300	180	280	φ27	M24	φ400	19025 (1940)	629	129	
300A	980L	70 (+20, −50)	350	200	300	φ27	M24	φ445	22635 (2309)	877	153	
350A	1030L	70 (+20, −50)	450	250	350	φ33	M30	φ490	25370 (2587)	1070	180	

※ 表記にない仕様のものは、当社エンジニアリング本部までお問い合わせください。
※ この表はJIS B2352に基づき計算しております。

※ Contact us for special designs not shown on this table.
※ The values on this table are calculated based on JISB2352.

NEURON

IW-J30Bs

JIS規格
JAPANESE INDUSTRIAL STANDARDS

JIS 30K フランジタイプ
JIS 30K FLANGE TYPE

ベローズ型伸縮管継手(ロッド及び補強リング付き)
Bellows type Expansion Joint (with Rod and Control ring)

3.0 MPa
30K

国土交通省仕様 JIS B2352 単式A型 準拠品 (取付全長はJIS規格通りです) Conforming JIS B2352 type

※ 仕様に合わせて取り付け全長を変更できます。※ Different length are available on request.

ガイドボルトが圧力や伸縮により発生する推力・応力から伸縮管の作動を制御するので安全です。
Safety: Guide bolts can control all movements generated from stress and thrust by internal pressure and/or thermal expansion.

用 途	最高使用温度 250℃	冷温水・蒸気・空気・各種ガス・油	軸方向
主として 超高圧工業配管用 です For Extra-High Pressure Building Piping System	Maximum Operating Temperature	Cold and Hot water • Steam • Air • Gas • Oil	Axial Movements

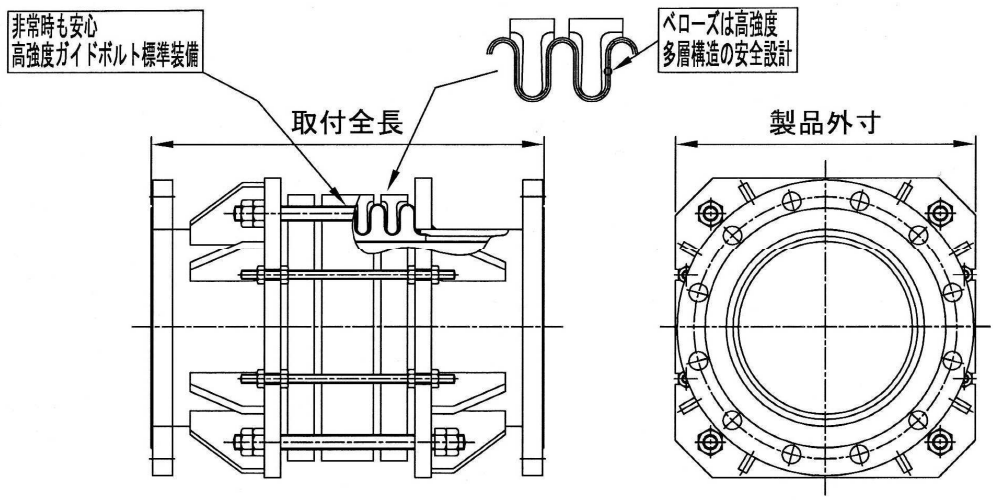

JIS規格 <<超高圧仕様 Super High Pressure>> IW-J30Bs

呼び径 Nominal Dia.	取付全長 Total length of installation mm	変位量 Movements mm	最大径 Maximum diameter mm	バネ反力 (変位量MAX時) Reaction force of spring N/mm (kgf/mm)	有効断面積 Effective area cm²	重量 Weight kg	NOTE
50A	500L	35 (+17.5, -17.5)	□195	5561.5 (567.1)	75.9	40	
65A	500L	35 (+17.5, -17.5)	□195	5561.5 (567.1)	75.9	60	
80A	500L	35 (+17.5, -17.5)	□200	6788.3 (692.2)	97.0	70	
100A	650L	55 (+27.5, -27.5)	□230	11302.5 (1152.5)	159.1	110	
125A	650L	55 (+27.5, -27.5)	□260	12641.8 (1289.1)	226.5	140	
150A	650L	55 (+27.5, -27.5)	□295	16728.3 (1705.8)	286.6	170	
200A	700L	55 (+27.5, -27.5)	□355	25899.5 (2641.0)	470.7	250	
250A	700L	55 (+27.5, -27.5)	□410	29631.3 (3021.6)	682.6	360	
300A	700L	55 (+27.5, -27.5)	□470	33110.0 (3376.3)	933.8	510	
350A	850L	70 (+35.0, -35.0)	□515	40005.0 (4079.4)	1121.1	670	
400A	850L	70 (+35.0, -35.0)	□565	44306.5 (4518.1)	1444.2	810	

※ 表記にない仕様のものは、当社エンジニアリング本部までお問い合わせください。
※ この表はJIS B2352に基づき計算しております。

※ Contact us for special designs not shown on this table.
※ The values on this table are calculated based on JISB2352.

4MPa、6.3MPa仕様もございます。当社エンジニアリング本部までお問い合わせ下さい。
Extra high pressure typse (4MPa and 6.3MPa) are also available.

NEURON

国土交通省仕様

用　途	最高使用温度 220℃	冷温水・蒸気・空気 各種ガス・油	軸方向	軸直角方向	振動
主として 工業配管用 です For Industrial Piping System	Maximum Operating Temperature	Cold and Hot water・Steam・Air・Gas・Oil	Axial Movements	Lateral Movements	Vibration

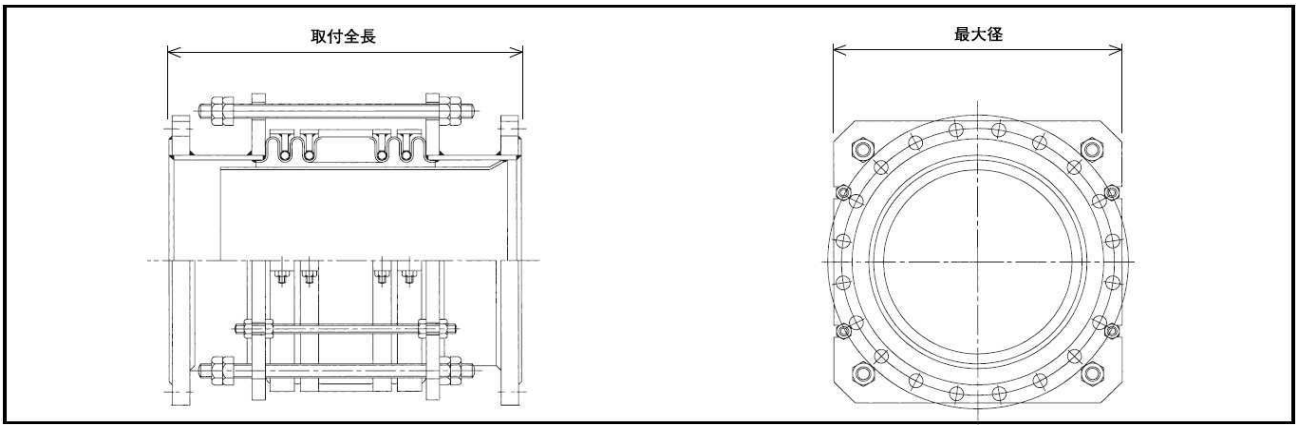

IW-J20Bs

JIS規格
JAPANESE INDUSTRIAL STANDARDS

JIS 20K フランジタイプ
JIS 20K FLANGE TYPE
ベローズ型伸縮管継手(ロッド及び補強リング付き)
Bellows type Expansion Joint (with Rod and Control ring)

2.0 MPa 20K

JIS B2352 単式B型 準拠品 (取付全長はJIS規格通りです) Conforming JIS B2352 type

呼び径 Nominal Dia.	取付全長 Total length of installation mm	変位量 Deflection mm	最大径 Maximum diameter mm	タイロッド Tierod	バネ反力 (変位量MAX時) Reaction force of spring N/mm (kgf/mm)	有効断面積 Effective area cm²	重量 Weight kg	NOTE
50A	500L	35 (±17.5)	□190	4本−M16	3336.3 (340.2)	65.3	25	
65A	500L	35 (±17.5)	□190	4本−M16	3336.3 (340.2)	65.3	27	
80A	500L	35 (±17.5)	□205	4本−M16	3781.5 (385.6)	85.3	33	
100A	650L	55 (±27.5)	□225	4本−M16	6449.1 (657.6)	142.3	49	
125A	650L	55 (±27.5)	□270	4本−M16	8959.6 (913.6)	229.7	73	
150A	650L	55 (±27.5)	□305	4本−M20	9283.3 (946.6)	260.2	92	
200A	700L	55 (±27.5)	□345	4本−M24	20162.2 (2055.9)	463.8	141	
250A	700L	55 (±27.5)	□420	4本−M27	23082.7 (2353.7)	674.3	209	
300A	700L	55 (±27.5)	□470	4本−M30	26593.6 (2711.7)	924.0	247	
350A	850L	70 (±35)	□525	4本−M36	36025.0 (3673.4)	1224.2	315	
400A	850L	70 (±35)	□585	4本−M36	38858.2 (3962.3)	1526.1	385	
450A	850L	70 (±35)	□655	4本−M42	42022.9 (4285.0)	1899.6	486	
500A	900L	70 (±35)	□700	4本−M45	44350.1 (4522.3)	2288.5	568	
550A	900L	70 (±35)	□780	8本−M36	47872.8 (4881.5)	2769.3	669	
600A	900L	70 (±35)	□820	8本−M42	50499.1 (5149.3)	3265.4	748	
650A	900L	70 (±35)	□920	8本−M42	54529.8 (5560.3)	3824.3	936	

※ 表記にない仕様のものは、当社エンジニアリング本部までお問い合わせください。
※ この表はJIS B2352に基づき計算しております。
※ Contact us for special designs not shown on this table.
※ The values on this table are calculated based on JISB2352.

IW-J10Bs

JIS規格
JAPANESE INDUSTRIAL STANDARDS

JIS 10K フランジタイプ
JIS 10K FLANGE TYPE
ベローズ型伸縮管継手(ロッド及び補強リング付き)
Bellows type Expansion Joint (with Rod and Control ring)

1.0 MPa 10K

JIS B2352 単式B型 適合品 Conforming JIS B2352 type

呼び径 Nominal Dia.	取付全長 Total length of installation mm	変位量 Deflection mm	最大径 Maximum diameter mm	タイロッド Tierod	バネ反力 (変位量MAX時) Reaction force of spring N/mm (kgf/mm)	有効断面積 Effective area cm²	重量 Weight kg	NOTE
50A	500L	35 (±17.5)	□190	4本−M16	3397.1 (346.4)	65.3	24	
65A	500L	35 (±17.5)	□190	4本−M16	3397.1 (346.4)	65.3	26	
80A	500L	35 (±17.5)	□205	4本−M16	3851.2 (392.7)	85.3	29	
100A	650L	55 (±27.5)	□225	4本−M16	6504.9 (663.3)	142.3	44	
125A	650L	55 (±27.5)	□270	4本−M16	9367.6 (955.2)	229.7	61	
150A	650L	55 (±27.5)	□290	4本−M20	9705.9 (989.7)	260.2	71	
200A	700L	55 (±27.5)	□330	4本−M20	13986.7 (1426.2)	461.5	102	
250A	700L	55 (±27.5)	□385	4本−M20	15587.2 (1589.4)	671.5	135	
300A	700L	55 (±27.5)	□430	4本−M24	17628.1 (1797.5)	920.8	158	
350A	850L	70 (±35)	□470	4本−M24	26286.6 (2680.4)	1213.0	200	
400A	850L	70 (±35)	□545	4本−M30	28395.1 (2895.4)	1513.6	267	
450A	850L	70 (±35)	□600	4本−M30	30954.8 (3156.4)	1885.7	307	
500A	900L	70 (±35)	□650	4本−M36	33487.9 (3414.7)	2273.0	372	
550A	900L	70 (±35)	□710	4本−M36	36596.7 (3731.7)	2752.5	447	
600A	900L	70 (±35)	□770	4本−M42	39334.8 (4010.9)	3247.2	518	
650A	900L	70 (±35)	□830	4本−M42	45408.3 (4630.2)	3804.6	603	

※ 表記にない仕様のものは、当社エンジニアリング本部までお問い合わせください。
※ この表はJIS B2352に基づき計算しております。
※ Contact us for special designs not shown on this table.
※ The values on this table are calculated based on JISB2352.

NEURON

IW-J30Bw

JIS規格
JAPANESE INDUSTRIAL STANDARDS

JIS 30K フランジタイプ
JIS 30K FLANGE TYPE

ベローズ型伸縮管継手(ロッド及び補強リング付き)
Bellows type Expansion Joint (with Rod and Control ring)

3.0 MPa 30K

国土交通省仕様 JIS B2352 単式A型 準拠品 (取付全長はJIS規格通りです) Conforming JIS B2352 type

※ 仕様に合わせて取り付け全長を変更できます。※ Different length are available on request.

ガイドボルトが圧力や伸縮により発生する推力・応力から伸縮管の作動を制御するので安全です。
Safety: Guide bolts can control all movements generatated from stress and thrust by internal pressure and/or thermal expansion.

用 途	最高使用温度 250℃	冷温水・蒸気・空気・各種ガス・油	軸方向
主として 超高圧工業配管用 です For Extra-High Pressure Building Piping System	Maximum Operating Temperature	Cold and Hot water • Steam • Air • Gas • Oil	Axial Movements

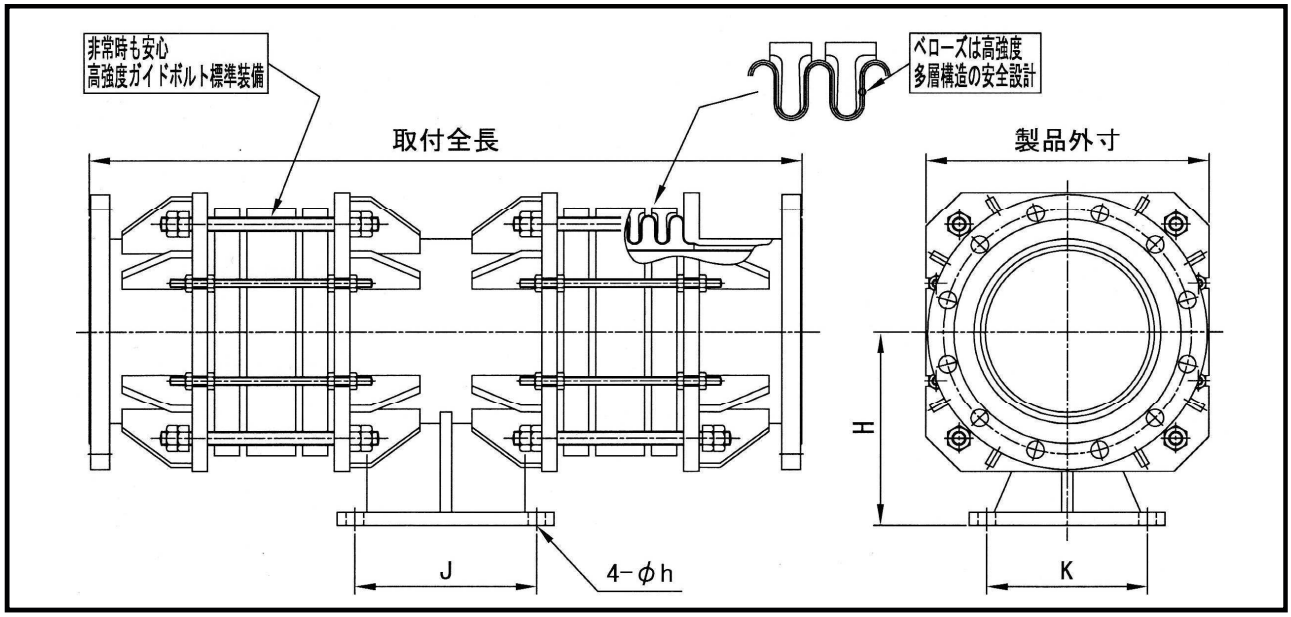

JIS規格 <<超高圧仕様 Super High Pressure>> IW-J30Aw

呼び径 Nominal Dia.	取付全長 Total length of installation mm	変位量 Movements mm	アンカーベース寸法 Anchor based size H	J	K	h	ボルト Bolt	最大径 Maximum diameter mm	バネ反力 (変位量MAX時) Reaction force of spring N/mm (kgf/m)	有効断面積 Effective area cm²	重量 Weight kg	NOTE
50A	1000L	70 (+35,-35)	145	100	80	φ15	M12	□195	5561.5 (567.1)	75.9	80	
65A	1000L	70 (+35,-35)	145	120	100	φ15	M12	□195	5561.5 (567.1)	75.9	90	
80A	1000L	70 (+35,-35)	145	120	110	φ15	M12	□200	6790.0 (692.4)	97.0	110	
100A	1300L	110 (+55,-55)	165	120	130	φ19	M16	□230	11302.5 (1152.5)	159.1	170	
125A	1300L	110 (+55,-55)	190	120	150	φ19	M16	□260	12639.0 (1288.8)	226.5	200	
150A	1300L	110 (+55,-55)	200	130	150	φ23	M20	□295	16725.5 (1705.5)	286.6	250	
200A	1400L	110 (+55,-55)	240	150	150	φ23	M20	□355	25899.5 (2640.9)	470.7	380	
250A	1400L	110 (+55,-55)	280	170	170	φ25	M22	□410	29628.5 (3021.2)	682.6	520	
300A	1400L	110 (+55,-55)	310	180	180	φ27	M24	□470	33110.0 (3376.2)	933.8	720	
350A	1700L	140 (+70,-70)	350	200	200	φ30	M30	□515	40005.0 (4079.4)	1121.1	950	
400A	1700L	140 (+70,-70)	390	220	220	φ33	M30	□565	44303.0 (4517.6)	1444.2	1140	

※ 表記にない仕様のものは、当社エンジニアリング本部までお問い合わせください。
※ この表はJIS B2352に基づき計算しております。

※ Contact us for special designs not shown on this table.
※ The values on this table are calculated based on JISB2352.

4MPa、6.3MPa仕様もございます。当社エンジニアリング本部までお問い合わせ下さい。
Extra high pressure typse (4MPa and 6.3MPa) are also available.

NEURON

国土交通省仕様

用　途	最高使用温度 220℃	冷温水・蒸気・空気 各種ガス・油	軸方向
主として 工業配管用 です For Industrial Piping System	Maximum Operating Temperature	Cold and Hot water・Steam・Air・Gas・Oil	Axial Movements

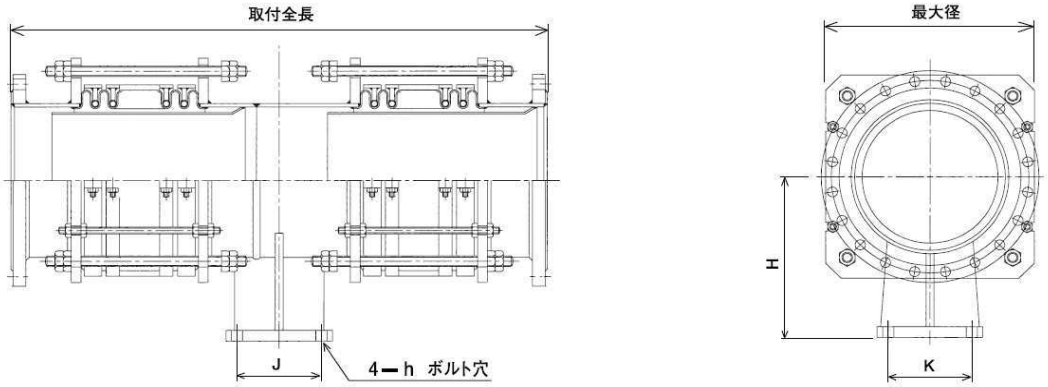

IW-J20Bw

JIS規格
JAPANESE INDUSTRIAL STANDARDS

JIS 20K フランジタイプ
JIS 20K FLANGE TYPE
ベローズ型伸縮管継手(ロッド及び補強リング付き)
Bellows type Expansion Joint (with Rod and Control ring)

2.0 MPa 20K

JIS B2352 複式B型 準拠品 (取付全長はJIS規格通りです) Conforming JIS B2352 type

呼び径 Nominal Dia.	取付全長 Total length of installation mm	変位量 Deflection mm	アンカーベース寸法 Anchor based size H	J	K	h	ボルト Bolt	最大径 Maximum diameter mm	タイロッド Tierod	バネ反力 (変位量MAX時) Reaction force of spring N/mm (kgf/m)	有効断面積 Effective area cm²	重量 Weight kg	NOTE
50A	1000L	70 (±35)	125	100	80	φ15	M12	□190	2×4本-M16	3336.3 (340.2)	65.3	47	
65A	1000L	70 (±35)	135	120	100	φ15	M12	□190	2×4本-M16	3336.3 (340.2)	65.3	51	
80A	1000L	70 (±35)	145	120	110	φ15	M12	□205	2×4本-M16	3781.5 (385.6)	85.3	60	
100A	1300L	110 (±55)	165	120	130	φ19	M16	□225	2×4本-M16	6449.1 (657.6)	142.3	92	
125A	1300L	110 (±55)	190	120	150	φ19	M16	□270	2×4本-M16	8959.6 (913.6)	229.7	131	
150A	1300L	110 (±55)	200	130	150	φ23	M20	□305	2×4本-M20	9283.3 (946.6)	260.2	166	
200A	1400L	110 (±55)	240	150	150	φ23	M20	□345	2×4本-M24	20162.2 (2055.9)	463.8	244	
250A	1400L	110 (±55)	280	170	170	φ25	M22	□420	2×4本-M27	23082.7 (2353.7)	674.3	361	
300A	1400L	110 (±55)	310	180	180	φ27	M24	□470	2×4本-M30	26593.6 (2711.7)	924.0	429	
350A	1700L	140 (±70)	350	200	200	φ29	M27	□525	2×4本-M36	36025.0 (3673.4)	1224.2	578	
400A	1700L	140 (±70)	390	220	220	φ33	M30	□585	2×4本-M36	38858.2 (3962.3)	1526.1	690	
450A	1700L	140 (±70)	440	230	230	φ35	M33	□655	2×4本-M42	42022.9 (4285.0)	1899.6	873	
500A	1800L	140 (±70)	480	250	250	φ35	M33	□700	2×4本-M45	44350.1 (4522.3)	2288.5	1017	
550A	1800L	140 (±70)	530	270	270	φ35	M33	□780	2×8本-M36	47872.8 (4881.5)	2769.3	1195	
600A	1800L	140 (±70)	580	320	320	φ35	M33	□820	2×8本-M42	50499.1 (5149.3)	3265.4	1348	
650A	1800L	140 (±70)	630	340	340	φ35	M33	□920	2×8本-M42	54529.8 (5560.3)	3824.3	1639	

※ 表記にない仕様のものは、当社エンジニアリング本部までお問い合わせください。
※ この表はJIS B2352に基づき計算しております。
※ Contact us for special designs not shown on this table.
※ The values on this table are calculated based on JISB2352.

IW-J10Bw

JIS規格
JAPANESE INDUSTRIAL STANDARDS

JIS 10K フランジタイプ
JIS 10K FLANGE TYPE
ベローズ型伸縮管継手(ロッド及び補強リング付き)
Bellows type Expansion Joint (with Rod and Control ring)

1.0 MPa 10K

JIS B2352 複式B型 適合品 Conforming JIS B2352 type

呼び径 Nominal Dia.	取付全長 Total length of installation mm	変位量 Deflection mm	アンカーベース寸法 Anchor based size H	J	K	h	ボルト Bolt	最大径 Maximum diameter mm	タイロッド Tierod	バネ反力 (変位量MAX時) Reaction force of spring N/mm (kgf/m)	有効断面積 Effective area cm²	重量 Weight kg	NOTE
50A	1000L	70 (±35)	125	100	80	φ15	M12	□190	2×4本-M16	3397.1 (346.4)	65.3	45	
65A	1000L	70 (±35)	135	120	100	φ15	M12	□190	2×4本-M16	3397.1 (346.4)	65.3	48	
80A	1000L	70 (±35)	145	120	110	φ15	M12	□205	2×4本-M16	3851.2 (392.7)	85.3	54	
100A	1300L	110 (±55)	165	120	130	φ19	M16	□225	2×4本-M16	6504.9 (663.3)	142.3	85	
125A	1300L	110 (±55)	190	120	150	φ19	M16	□270	2×4本-M16	9367.6 (655.2)	229.7	116	
150A	1300L	110 (±55)	200	130	150	φ23	M20	□290	2×4本-M20	9705.9 (989.7)	260.2	135	
200A	1400L	110 (±55)	240	150	150	φ23	M20	□330	2×4本-M20	13986.7 (1426.2)	461.5	196	
250A	1400L	110 (±55)	280	170	170	φ25	M22	□385	2×4本-M20	15587.2 (1589.4)	671.5	259	
300A	1400L	110 (±55)	310	180	180	φ27	M24	□430	2×4本-M24	17628.1 (1797.5)	920.8	303	
350A	1700L	140 (±70)	350	200	200	φ29	M27	□470	2×4本-M24	26286.6 (2680.4)	1213.0	388	
400A	1700L	140 (±70)	390	220	220	φ33	M30	□545	2×4本-M30	28395.1 (2895.4)	1513.6	514	
450A	1700L	140 (±70)	440	230	230	φ35	M33	□600	2×4本-M30	30954.8 (3156.4)	1885.7	586	
500A	1800L	140 (±70)	480	250	250	φ35	M33	□650	2×4本-M36	33487.9 (3414.7)	2273.3	713	
550A	1800L	140 (±70)	530	270	270	φ35	M33	□710	2×4本-M36	36596.7 (3731.7)	2752.5	848	
600A	1800L	140 (±70)	580	320	320	φ35	M33	□770	2×4本-M42	39334.8 (4010.9)	3247.2	999	
650A	1800L	140 (±70)	630	340	340	φ35	M33	□820	2×4本-M42	45408.3 (4630.2)	3804.6	1162	

※ 表記にない仕様のものは、当社エンジニアリング本部までお問い合わせください。
※ この表はJIS B2352に基づき計算しております。
※ Contact us for special designs not shown on this table.
※ The values on this table are calculated based on JISB2352.

NEURON

IW990シリーズ series

フレキシブルチューブ 接続継手

FLEXIBLE TUBE

型式番号 TYPE CODE	型式形状 TYPE CONFIGRATION	継手材質 MATERIAL	用途 USE
FX-01	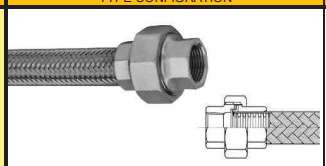	FCMB SUS304	ユニオン UNION 口径:8A～65A NOM. DIA. 低圧汎用型 GENERAL TYPE OF LOW PRESSURE
FX-02	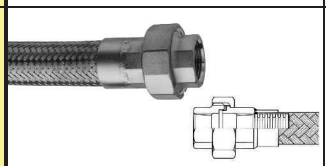	FCMB SUS304 SUS316	ユニオン UNION 口径:6A～100A NOM. DIA.
FX-03	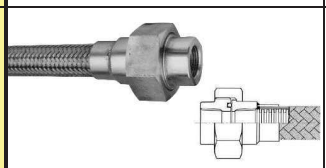	S25C SUS304 SUS316L	高圧用ユニオン HIGH PRESSURE UNION 口径:6A～65A NOM. DIA. (シート面はOリング使用) (パッキン仕様もあります) O-RING or PACKING
FX-04	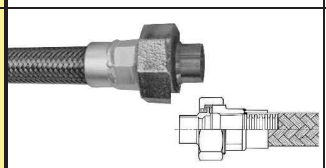	FCMB /C1220T	絶縁ユニオン INSULATION UNION 口径:15A～50A NOM. DIA.
FX-05	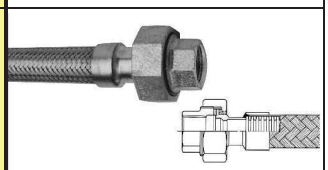		
FX-06	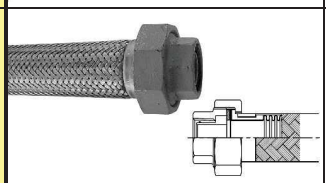	FCMB	コア内蔵型ユニオン CORE BUILT-IN UNION 口径:15A～50A NOM. DIA. 給水配管用 WATER SUPPLY PIPING 塩ビライニング鋼管 ポリエチレン粉体ライニング の2種類に使用可
FX-07	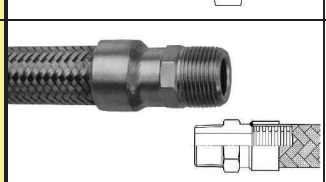	FCMB SS400 SUS304 SUS316 SUS316L	ニップル NIPPLE 口径:6A～80A NOM. DIA.
FX-08	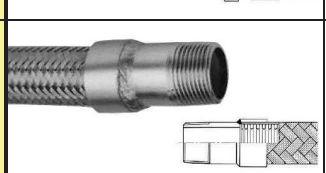	STPG SUS304 SUS316	丸ニップル PIPE NIPPLE 口径:6A～150A NOM. DIA.
FX-09	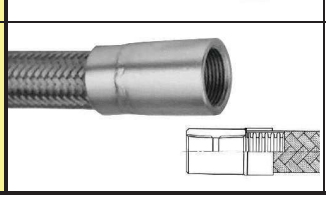	STPG SUS304 SUS316	丸ソケット PIPE SOCKET 口径:6A～100A NOM. DIA.

型式番号 TYPE CODE	型式形状 TYPE CONFIGRATION	継手材質 MATERIAL	用途 USE
FX-10	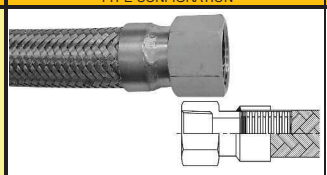	SS400 SUS304 SUS316	6角ソケット HEX SOCKET 口径:8A～50A NOM. DIA.
FX-11	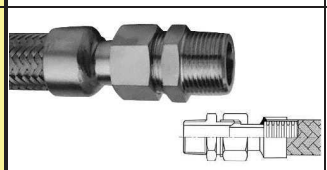	SS400 BSBM SUS304 SUS316L	メタルタッチ金具 (オス) METAL TO METAL SEALING (MALE ADAPTER) 口径:8A～50A NOM. DIA.
FX-12	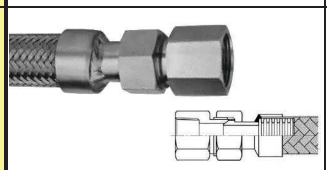	SS400 BSBM SUS304 SUS316L	メタルタッチ金具 (メス) METAL TO METAL SEALING (FEMALE ADAPTER) 口径:8A～50A NOM. DIA.
FX-15	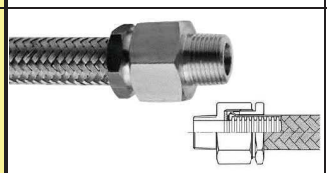	BSBM	HM金具 HM JOINT 口径:10A～25A NOM. DIA.
FX-16	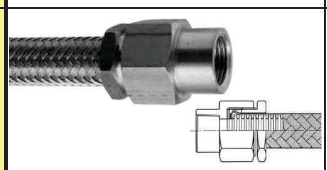	BSBM	HF金具 HF JOINT 口径:10A～25A NOM. DIA.
FX-17	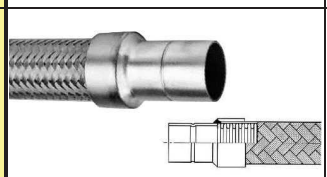	C1220T	銅管ソケット COPPER SOCKET 口径:8A～100A NOM. DIA. 建築用と冷媒用とあります
FX-18	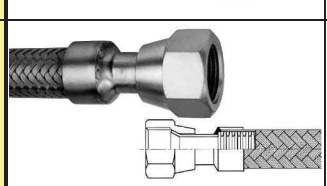	パイプ C1221T ナット BSBM	フレアーナット (冷媒配管用) FLARED FITTING 口径:8A～25A NOM. DIA. フレアージョイント式金具付 別途スリーブジョイント式も あります (リングジョイント)
FX-20	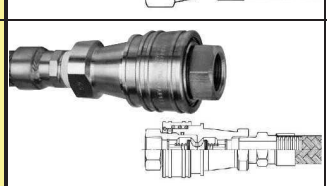	SS400 BSBM SUS304	カプラ付 QUICK COUPLER 口径:8A～50A NOM. DIA. 着脱頻度の多い配管 APPLICABLE FOR OFTEN CHANGING (ストップバルブ機能あり)
FX-21	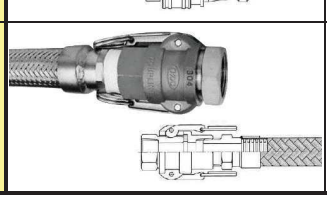	BSBM アルミ(Al) SUS304 SUS316	カムロック付 COUPLER WITH LEVER 口径:15A～100A NOM. DIA. 着脱頻度の多い配管 APPLICABLE FOR OFTEN CHANGING (ストップバルブ機能なし)

NEURON

型式番号 TYPE CODE	型式形状 TYPE CONFIGRATION	継手材質 MATERIAL	用途 USE
FX-22	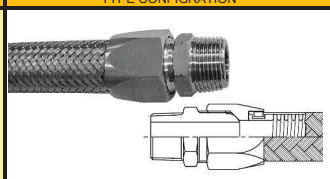	SS400 SUS304	メタルタッチ金具 (オス) METAL TO METAL SEALING (MALE ADAPTER) ノー溶接タイプ NO WELDING 口径:10A～25A NOM. DIA.
FX-23	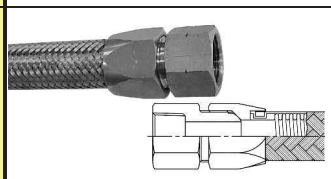	SS400 SUS304	メタルタッチ金具 (メス) METAL TO METAL SEALING (FEMALE ADAPTER) ノー溶接タイプ NO WELDING 口径:10A～25A NOM. DIA.
FX-24	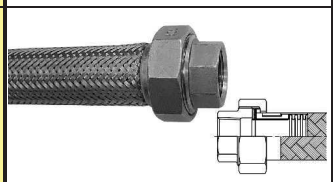	FCMB SUS304	ユニオン UNION ノー溶接タイプ NO WELDING 口径:10A～25A NOM. DIA.
補強材 REINFORCE MATERIAL		SUS304	スプリング SPRING 適用サイズ:8A～50A APPLICATION SIZE 標準長さ:300mm STANDARD LENGTH その他も別注にて製作致します Others are also manufactured
断熱材 ADIABATIC MATERIAL	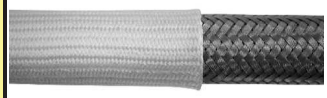	硝子繊維 GLASS FIBER	両端はバンドで止めます Both sides are stopped by band 内側に断熱材、 外側にSUSブレードでも 製作可能です APPLICABLE FOR INSIDE ADIABATIC MATERIAL AND OUTSIDE STAINLESS BRAIDS

☆ 消防法適用品も製作しております

型式番号 TYPE CODE	型式形状 TYPE CONFIGRATION	継手材質 MATERIAL	用途 USE
FX-50	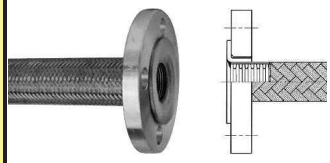	SS400 接SUS304 ALL SUS	口径:15A～100A NOM. DIA. 一般配管用 (1MPaまで) GENERAL PIPING 取付フランジ INSTALLATION FLANGE JIS 5kF JIS 10kF
FX-51	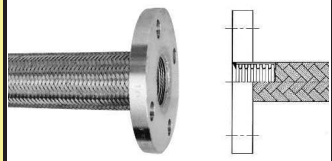	ALL SUS	
FX-52	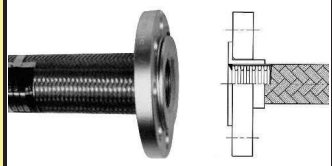	SS400 接SUS304 接SUS316 ALL SUS	口径:15A～80A NOM. DIA. 一般配管用 (1～3MPa) GENERAL PIPING 取付フランジ INSTALLATION FLANGE JIS規格 ANSI, JPI規格
FX-54	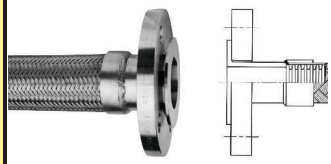	SS400 接SUS304 接SUS316 ALL SUS	口径:10A～300A NOM. DIA. 一般配管用 (1～3MPa) GENERAL PIPING 取付フランジ INSTALLATION FLANGE
FX-55	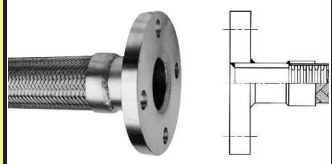	SS400 ALL SUS	JIS規格 JIS STANDARD ANSI, JPI規格 ANSI, JPI STANDARD その他特殊フランジ ALL KINDS OF STANDARDIZED GOODS
FX-56	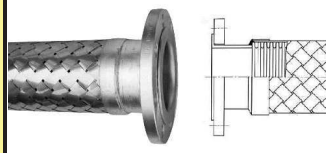	SS400 接SUS304 接SUS316 ALL SUS	口径:100A以上 NOM. DIA. 一般配管用 GENERAL PIPING 取付フランジ INSTALLATION FLANGE JIS規格 JIS STANDARD ANSI, JPI規格 ANSI, JPI STANDARD その他特殊フランジ ALL KINDS OF STANDARDIZED GOODS
FX-57	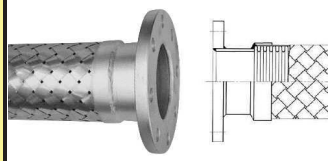	SS400 ALL SUS	
FX-58	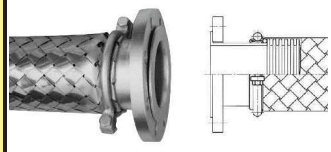	SS400 接SUS304 接SUS316 ALL SUS	口径:100A以上 NOM. DIA. 一般配管用 GENERAL PIPING 振動吸収用 VIBRATION ABSORPTION 高圧配管用 HIGH PRESSURE PIPING 取付フランジ INSTALLATION FLANGE JIS規格 JIS STANDARD ANSI, JPI規格 ANSI, JPI STANDARD その他特殊フランジ ALL KINDS OF STANDARDIZED GOODS
FX-59	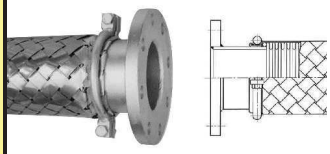	SS400 ALL SUS	
FX-60	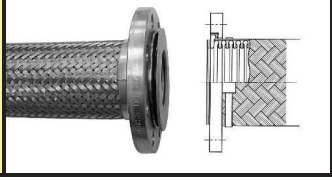	接SUS304 ALL SUS	口径:20A～300A NOM. DIA. ノー溶接タイプ NO WELDING 取付フランジ INSTALLATION FLANGE JIS 5k, 10k, 20k

NEURON

日本ニューロン株式会社

NEURON JAPAN CO.,LTD.

〒619-0237 京都府相楽郡精華町光台3-2-18

TEL (0774) 95-3900 (代表) FAX (0774) 95-3905

http://www.neuron.ne.jp E-mail : info@neuron.ne.jp

3-2-18 HIKARIDAI, SEIKA-CHO, SORAKUGUN, KYOTO 619-0237, JAPAN

TEL: +81-774-95-3900 FAX: +81-774-95-3905

東京オフィス :

〒141-0022 東京都品川区東五反田1-10-7 AIOS 五反田ビル

TEL (03) 3446-5565 (代表) FAX (03) 3446-6377

関西文化学術研究都市内 本社

○製品 Products

～製管・成形・溶接のクラフトマンシップ～

◎ CRAFTMANSHIP of TUBE MANUFACTURING, FORMING and WELDING

- ・伸縮管継手 <金属><非金属>
  - ・EXPANSION JOINTS < METAL >< FABRIC >
- ・ベローズ <熱交換器用><超高真空用>
  - ・BELLOWS < for HEAT EXCHANGER >< for ULTRA HIGH VACUUM >
- ・特殊径長尺パイプ <超薄肉, 超厚肉>
  - ・SPECIAL SIZE METAL PIPE <SUPER THIN, SUPER THICK>
- ・フレキシブルチューブ
  - ・FLEXIBLE TUBE
- ・ダンパ (大口径バルブ)
  - ・DAMPER (LARGE DIAMETER VALVE)
- ・液圧バルジ成形品、特殊圧力容器
  - ・PRODUCTS by HYDRO FORMING , SPECIAL PRESSURE VESSELS

液圧成形機 (世界最大級 50,000kN)

○サービス Services

～設計・分析・検査・測定の先進のエンジニアリング～

◎ LEADING-EDGE TECHNOLOGY for DESIGNING, ANALYSIS, INSPECTION and MEASUREMENT

- ・構造設計 <2次元><3次元>
  - ・MECHANICAL DESIGN < 2D >< 3D >
- ・構造分析、応力解析 <有限要素法>
  - ・STRESS ANALYSIS < FEM >
- ・材料検査、成分分析 <非破壊 >
  - ・ALLOY COMPOSITION ANALYSIS < NDI >
- ・疲労試験 <変位、振動、複合>
  - ・FATIGUE TEST < X, Y or X-Y COMBINATION DISPLACEMENT, and VIBRATION >
- ・耐圧及び真空リーク試験
  - ・PRESSURE TEST & VACUUM LEAK TEST
- ・3次元測定 <大型非接触>
  - ・3D MEASUREMENT < W/LARGE SIZE LASER TRACKER >

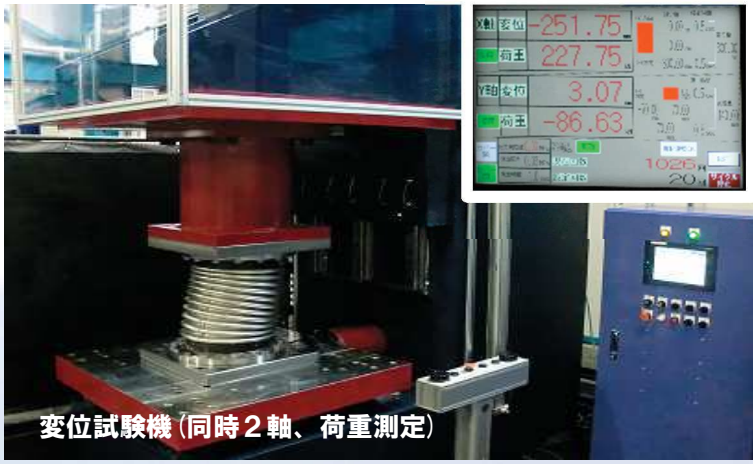

変位試験機 (同時２軸、荷重測定)

2015. 7